DADO A SALDARE CHIAVE ESAGONALE

DIN 929

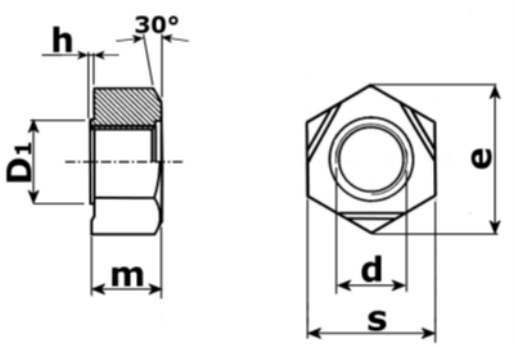

d	Passo Grosso	s	m	D1	h	e min	Kg~ per 1000 Pz
M3	0,5	7,5	3	4,5	0,55	8,15	0,780
M4	0,7	9	3,5	6	0,65	9,83	1,130
M5	0,8	10	4	7	0,7	10,95	1,730
M6	1	11	5	8	0,75	12,02	2,500
M8	1,25	14	6,5	10,5	0,9	15,38	5,270
M10	1,5	17	8	12,5	1,15	18,74	9,600
M12	1,75	19	10	14,8	1,4	20,91	13,700
M14	2	22	11	16,8	1,8	24,27	21,300
M16	2	24	13	18,8	1,8	26,51	28,500

SERIE A CHIAVE LARGA

d	Passo Grosso	s	m	D1	h
M5	0,8	13	6	8	1,4
M6	1	13	6	8	1,4
M8	1,25	17	7	11	1,4
M10	1,5	19	8	13	1,4